PRZEKROJE POPRZECZNE

1 : 200

A - A

pik. 0 + 400 (po południowej stronie ul.Ostrobramskiej)

Δ_H= 8,50 m

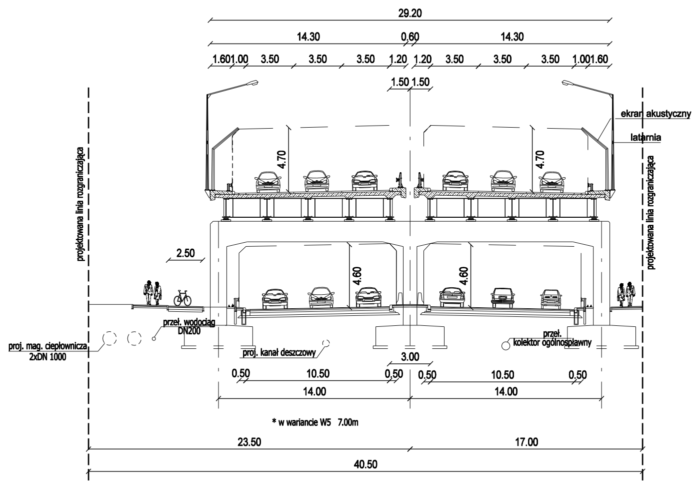
29.20
14.30
0,60
14.30
1.60
1.00
3.50
3.50
3.50
1.20
1.20
3.50
3.50
3.50
1.00
1.60
1.50 1.50
ekran akustyczny
latarnia
4.70
4.70
projektowana linia rozgraniczająca
projektowana linia rozgraniczająca
2.50
4.60
4.60
przeł. wodociąg DN200
proj. mag. ciepłownicza 2xDN 1000
proj. kanał deszczowy
przeł. kolektor ogólnospławny
3.00
0.50
10.50
0,50
0,50
10.50
0,50
14.00
14.00
* w wariancie W5 7.00m
23.50
17.00
40.50

B - B

pik. 0 + 680 (po południowej stronie ul.Jubilerskiej)

Δ_H= 8,50 m

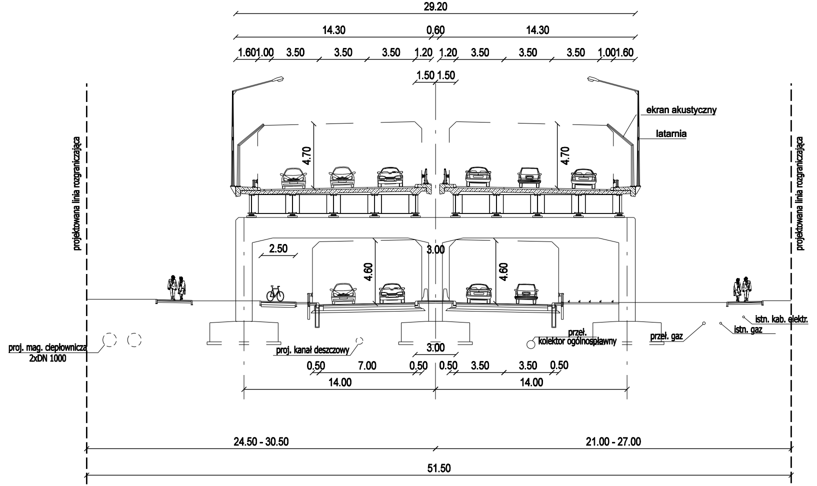
29.20
14.30
0,60
14.30
1.60
1.00
3.50
3.50
3.50
1.20
1.20
3.50
3.50
3.50
1.00
1.60
1.50 1.50
ekran akustyczny
latarnia
4.70
4.70
projektowana linia rozgraniczająca
projektowana linia rozgraniczająca
2.50
3.00
4.60
4.60
istn. kab. elektr.
istn. gaz
przeł. gaz
przeł. kolektor ogólnospławny
proj. mag. ciepłownicza 2xDN 1000
proj. kanał deszczowy
3.00
0.50
7.00
0.50
0.50
3.50
3.50
0.50
14.00
14.00
24.50 - 30.50
21.00 - 27.00
51.50

C - C

pik. 0 + 860 (rejon ul.Łukowskiej)

Δ_H= 8,00 m

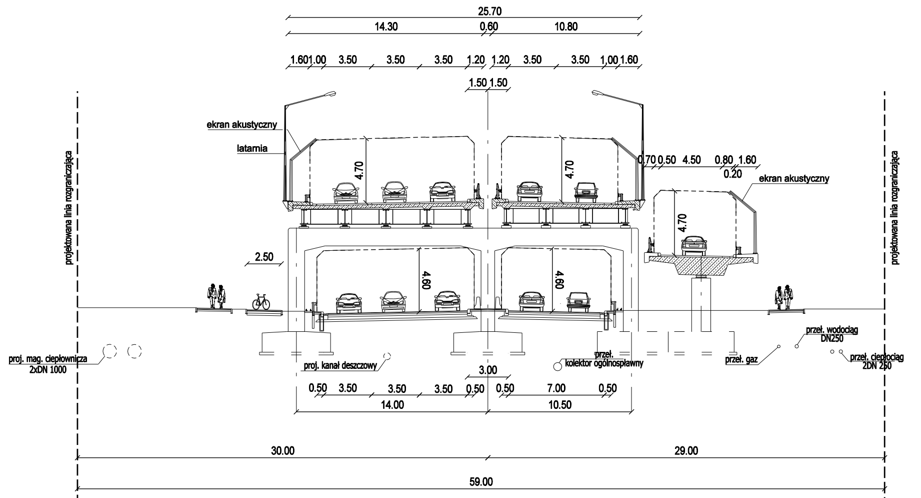
25.70
14.30
0,60
10.80
1.60
1.00
3.50
3.50
3.50
1.20
1.20
3.50
3.50
1,00
1.60
1.50 1.50
ekran akustyczny
latarnia
4.70
4.70
0,70
0,50
4.50
0.80
1.60
0.20
ekran akustyczny
4.70
projektowana linia rozgraniczająca
2.50
4.60
4.60
przeł. wodociąg DN250
przeł. gaz
przeł. ciepłociąg 2DN 250
proj. mag. ciepłownicza 2xDN 1000
proj. kanał deszczowy
przeł. kolektor ogólnospławny
3.00
0.50
3.50
3.50
3.50
0,50
0,50
7.00
0,50
14.00
10.50
30.00
29.00
59.00

D - D

pik. 1 + 220 (po południowej stronie ul.Grochowskiej)

Δ_H= 8,00 m

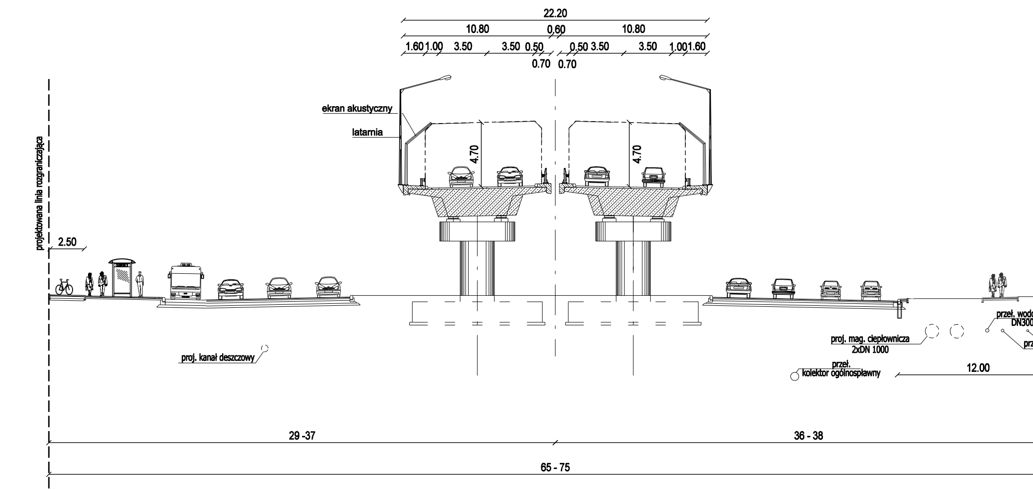
22.20
10.80
0,60
10.80
1.60
1.00
3.50
3.50
0.50
0.70
0.70
0,50
3.50
3.50
1.00
1.60
ekran akustyczny
latarnia
4.70
4.70
projektowana linia rozgraniczająca
projektowana linia rozgraniczająca
2.50
proj. kanał deszczowy
przeł. wodociąg DN300
przeł. telefon
przeł. gaz
proj. mag. ciepłownicza 2xDN 1000
przeł. kolektor ogólnospławny
12.00
29 -37
36 - 38
65 - 75

BIURO PLANOWANIA ROZWOJU WARSZAWY SPÓŁKA AKCYJNA

Tytuł opracowania: Koncepcja rozwiązania węzła Trasy Olszynki Grochowskiej
z Trasą Siekierkowską oraz ulicami Ostrobramską i Grochowską ETAP I
ZAMÓWIENIE UZUPEŁNIAJĄCE

Tytuł rysunku:	Rys. nr:	Skala:
Przekroje poprzeczne	5	1:200

Autorzy:	PRACOWNIA PROJEKTÓW TRANSPORTOWYCH	Symbol oprac.: T-PT-44/2009
mgr inż. Jacek Steinke mgr inż. Wojciech Sałach	Kierownik pracowni: mgr inż. Sławomir Monkiewicz	Umowa nr: BD/B-I-2-5/B/U-16/09